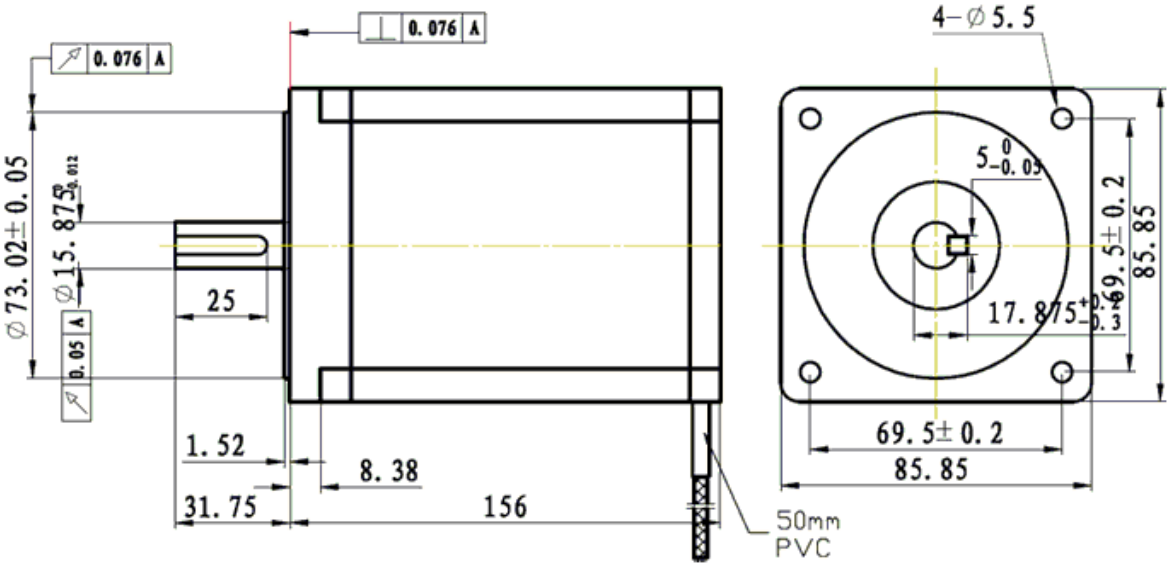

Model Number	Connection	Motor Length L inch (mm)	Holding Torque Oz-in (Nm)	Number of Leads	Phase Current (Amps)	Phase Resistance (Ohm)	Phase Inductance (mH)	Rotor Inertia Oz-in-sec² (g.cm²)	Weight Oz (kg)
86HS120	Bipolar (Parallel)	6.14（156）	1699.2（12）	8	6	0.63±10%	8±20%	0.0568（4000）	186.88（5.3）
	Bipolar (Series)		1699.2（12）		3	2.5±10%	32±20%		
	Unipolar		1186.0（8.4）		4.2	1.25±10%	8±20%		